Röben
CERAMIKA BUDOWLANA

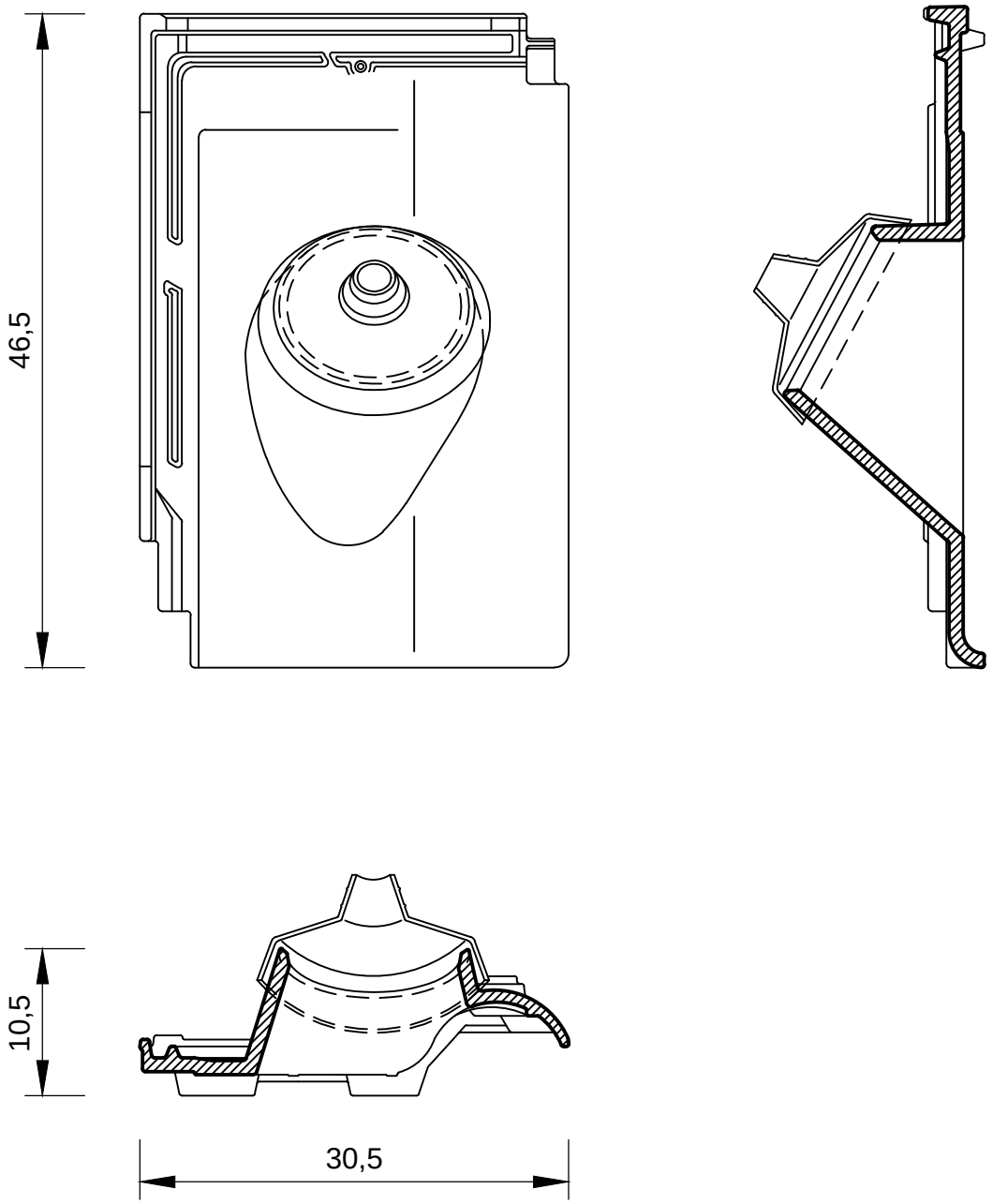

Dachówka MONZAplus - antenowa

skala 1:5