Röben
CERAMIKA BUDOWLANA

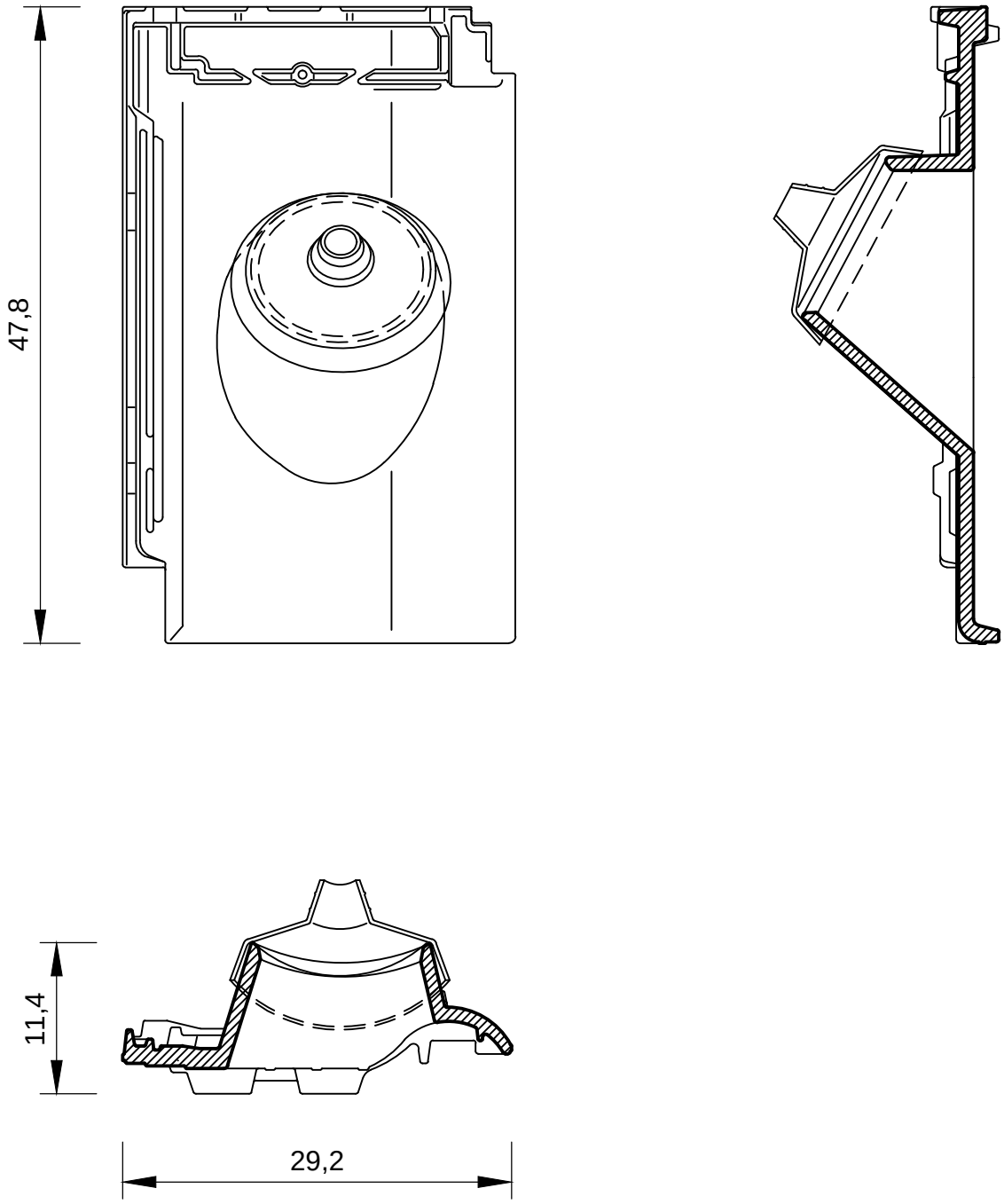

Dachówka Piemont - antenowa

skala 1:5