Röben
CERAMIKA BUDOWLANA

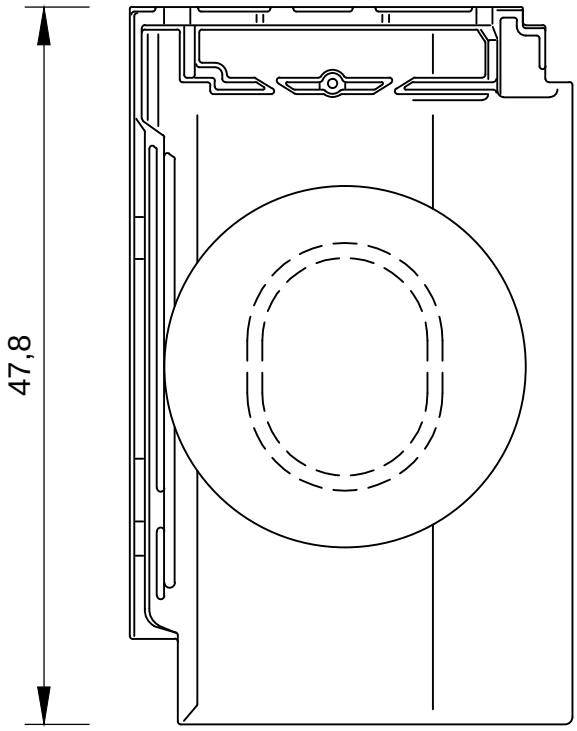

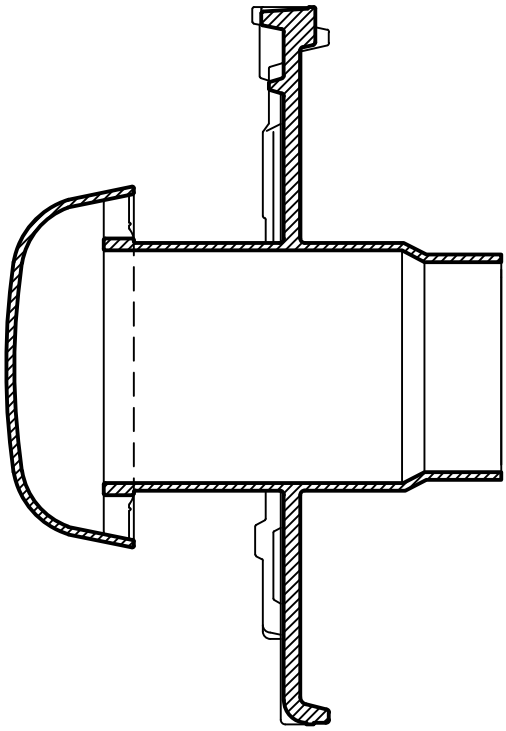

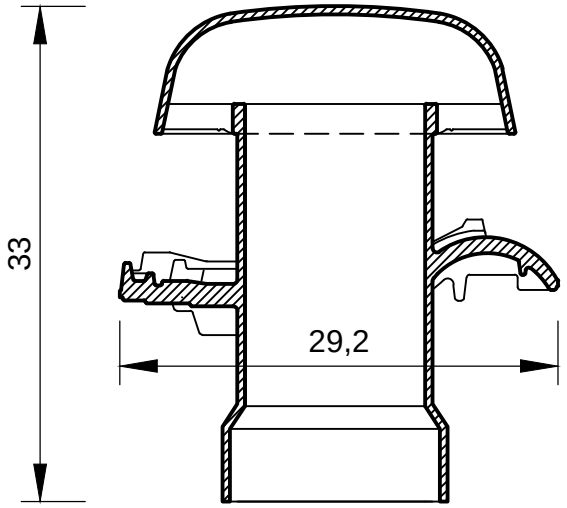

Dachówka Piemont - kominek wentylacyjny

skala 1:5