Röben
CERAMIKA BUDOWLANA

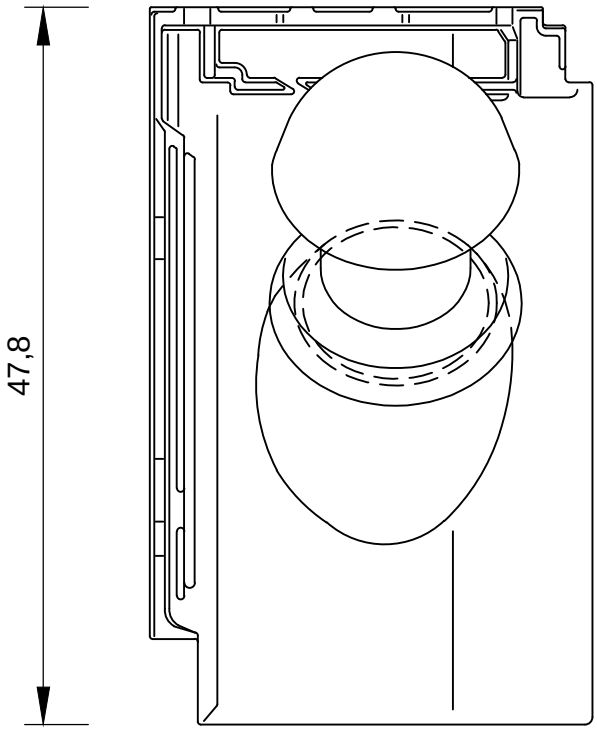

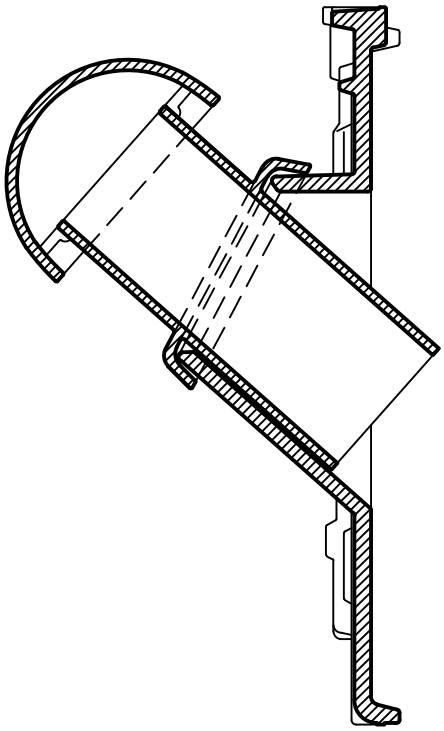

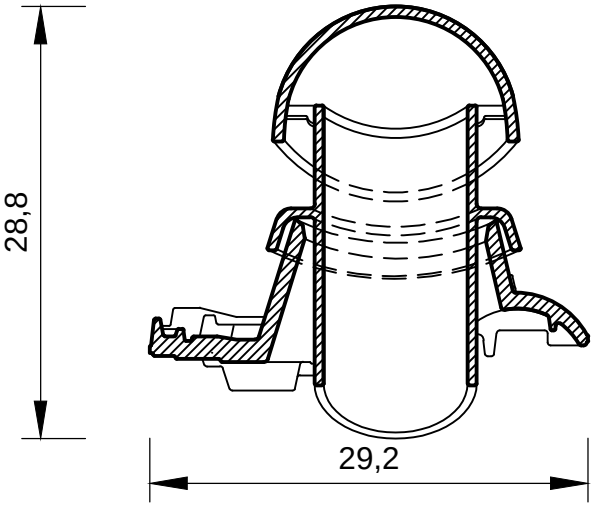

Dachówka Piemont - odpowietrzająca

skala 1:5